由 Autodesk 教育版产品制作

REV.	DESCRIPTION	DATE

正面图

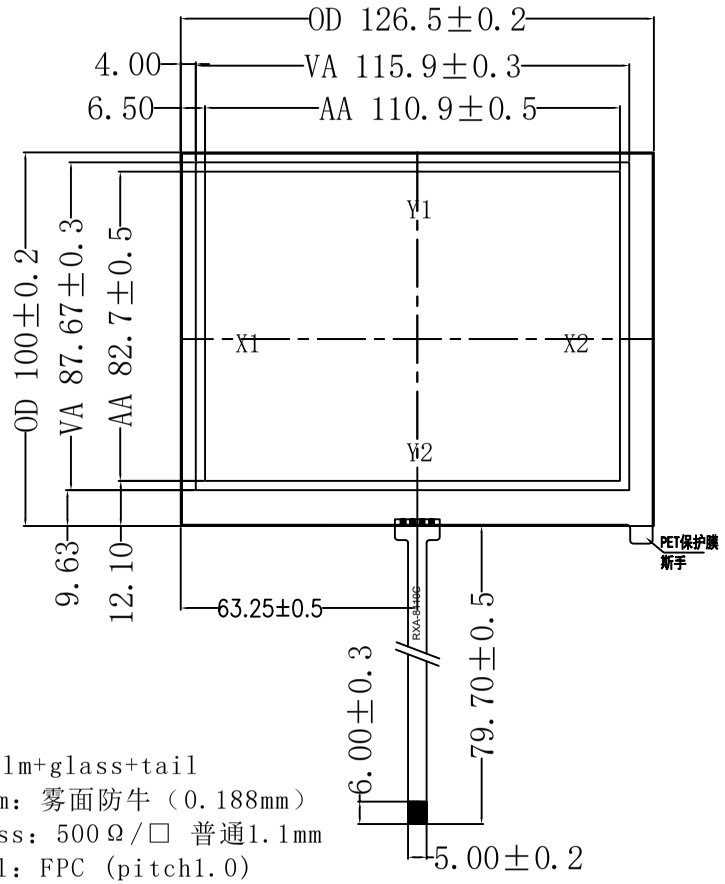

侧面图

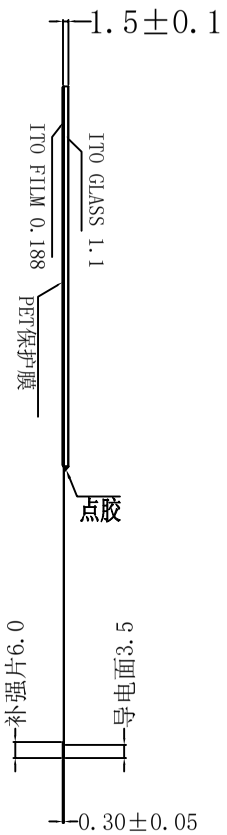

背面图

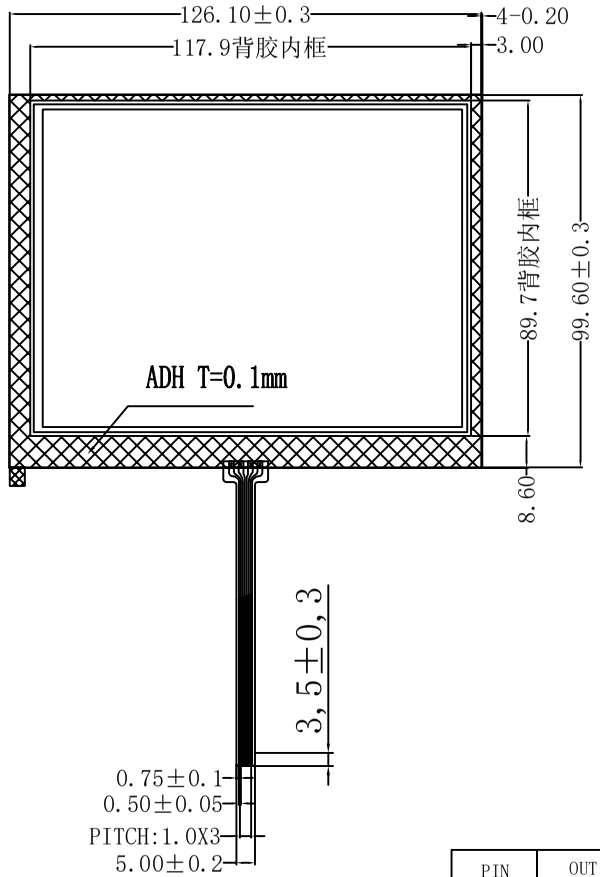

技术参数：

1. 结构：film+glass+tail
   film：雾面防牛（0.188mm）
   glass：500Ω/□ 普通1.1mm
   tail：FPC (pitch1.0)
   产品总厚度:1.5±0.1mm
2. 电路等级：DC5V
3. 绝缘阻抗：≥20MΩ(25V DC)
4. 线性：≤1.5%
5. 透光率：≥75%
6. 操作压力：50-120g
7. 使用寿命：≥1,000,000次
8. 笔划寿命：≥50,000次：
9. 工作环境：-10℃~+60℃，
10. 储存环境：-20℃~+70℃，
11. X:200-900Ω Y:200-900Ω.
12. 未注尺寸公差按±0.20

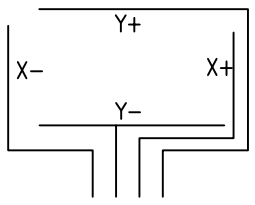

PIN	OUT
1	X-
2	Y-
3	X+
4	Y+

SCALE: 1 : 1 NOT TO SCALE		瑞翔光电（惠州）有限公司
PAGE: 1 OF 1		
GENERAL TOL. 0.20mm	UNITS MM	
APPROVALS	DATE	
APP MYchan	2020-07-03	MODEL NUMBER : RXA-056001-08
CHK Amorll	2020-07-03	CUSTOMER P/N :
QA Amorll	2020-07-03	DATE: 2020-07-03
		PROJECTION

由 Autodesk 教育版产品制作