由 Autodesk 教育版产品制作

REV.	DESCRIPTION	DATE
A/0	RXA-043001-10版本改用KIMOTO雾面防牛胶片	2020-01-11
A/1	RXA-043001-34版本改用YDH-5001 PET保护膜	2021-07-08

正面图

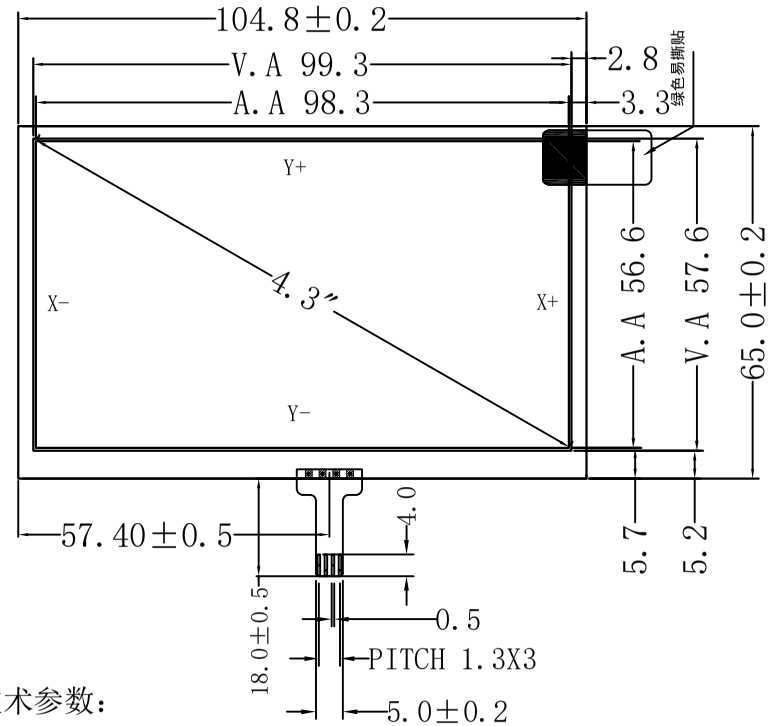

侧面图

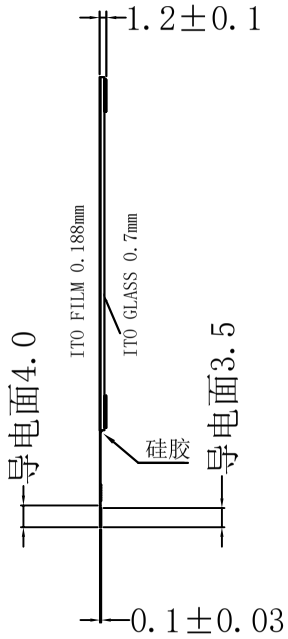

反面图

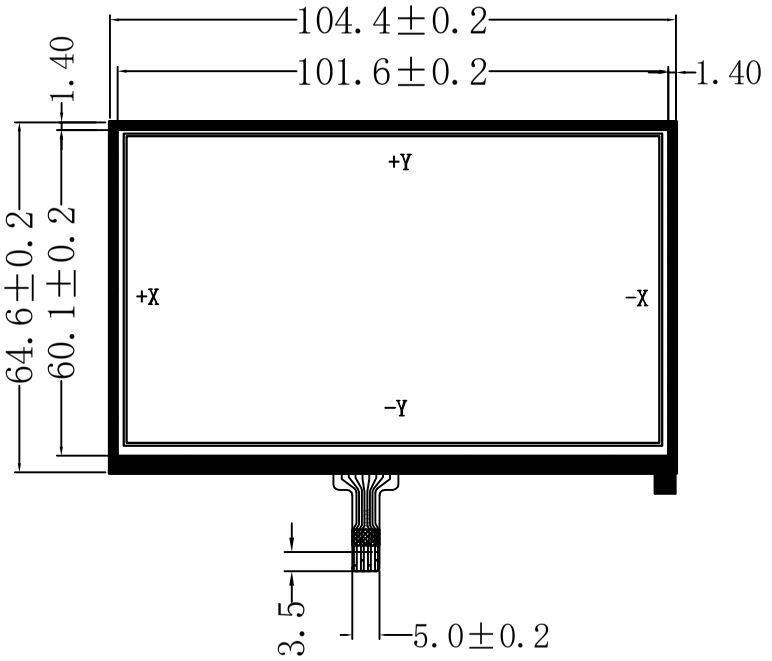

技术参数：

1. 结构：film+glass+tail
   film：雾面防牛（0.188mm）
   glass：500Ω/□ 普通0.7mm
   tail：FPC (pitch1.3)
   产品总厚度:触摸屏 1.2±0.1mm
2. 电路等级：DC5V 1mA
3. 绝缘阻抗：≥20MΩ(25V DC)
4. 线性：≤1.5%
5. 透光率：≥78%
6. 操作压力：50-120g
7. 使用寿命：≥1,000,000次
8. 笔划寿命：≥100,000次：
9. 工作环境：-10℃~+60℃，
10. 储存环境：-20℃~+70℃，
11. X:180-900Ω Y:180-900Ω.
12. 未注尺寸公差按±0.50

逻辑图

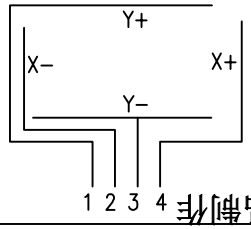

PIN	OUT
1	Y+
2	X-
3	Y-
4	X+

SCALE: 1 : 1 NOT TO SCALE	
PAGE: 1 OF 2	
GENERAL TOL. 0.50mm	UNITS MM
APPROVALS	DATE
APP Mychan	2021-07-07
CHK Amorll	2021-07-09
DWN Amorll	2021-07-09

瑞翔光电（惠州）有限公司

MODEL NUMBER : RXA-043001-42

PROJECTION

CUSTOMER P/N :

DATE: 2021-07-09

由 Autodesk 教育版产品制作